SEZIONE EE - scala 1:200

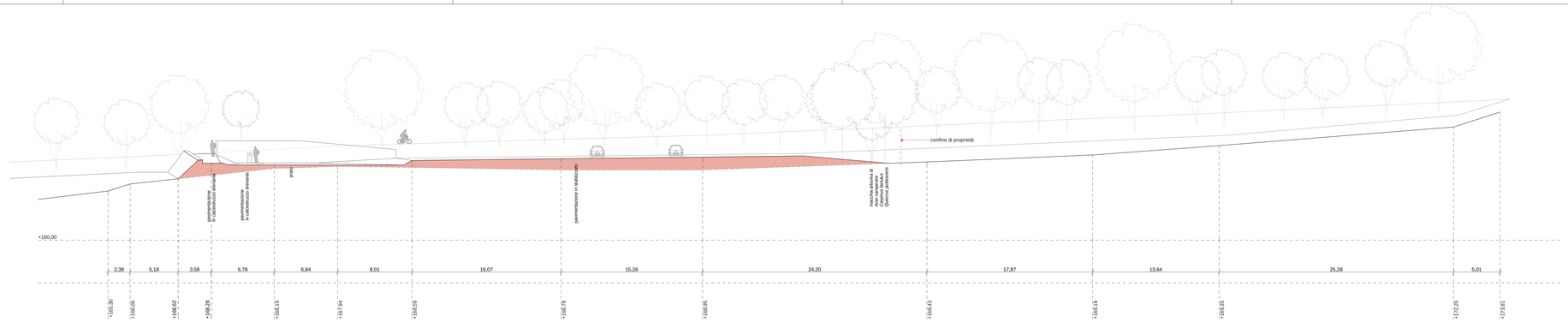

SEZIONE AA - scala 1:200

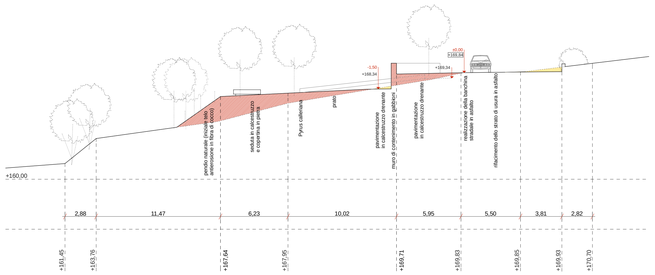

SEZIONE BB - scala 1:200

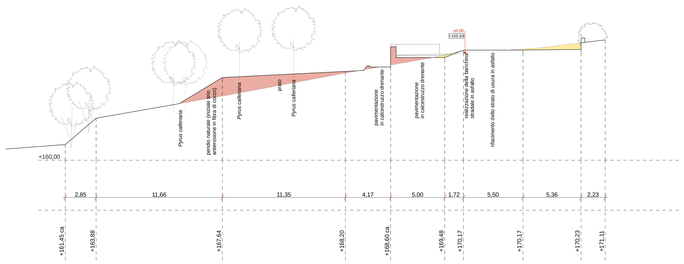

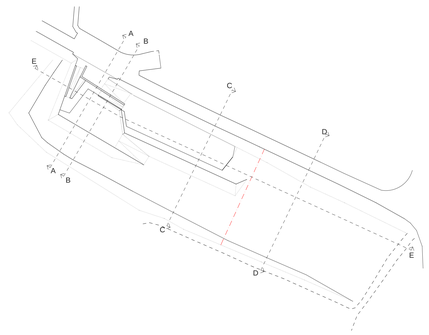

RILEVATI DI PROGETTO

SBANCAMENTI

SEZIONE CC - scala 1:200

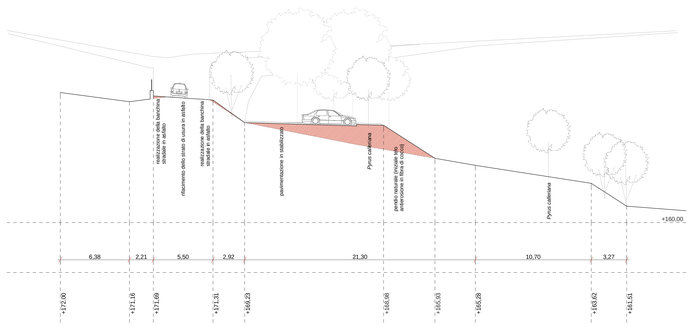

SEZIONE DD - scala 1:200

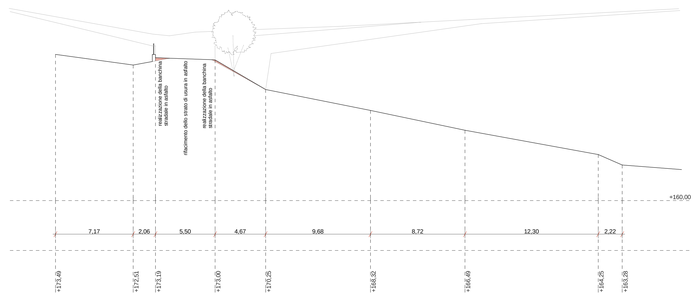

TAVOLA:	9.2
AREE DI SOSTA E BELVEDERE SEZIONI DI PROGETTO	
SCALA:	1:200
DATA:	10.04.2015
REV.:	
FILE:	9.2 COTANNA VIRGINIA GIOVANGELO PLAN-PRIMARIO-SUD-PIANO 2014

studio associato ARCHITETTURA e PIANIFICAZIONE
dott. Arch. Fabio Fornasier
dott. Arch. Virginia Cotanna
Via Giuseppe Garibaldi, 4 - 31021 Mareno di Piave (TV)
tel. 0438/30 11 44 - fax 0438/30 11 45 - www.studioarchitettura.eu

PIANO URBANISTICO ATTUATIVO

denominato "Montenigo", in attuazione al Piano degli Interventi ai sensi dell'art. 19 della L.R. 11/2004 e successive integrazioni - scheda norma 443

IL PROGETTISTA:

I PROPONENTI:

MONTENIGO SRL

Sig. GOTTARDI GIANCARLO